Trabajo práctico Nº 2

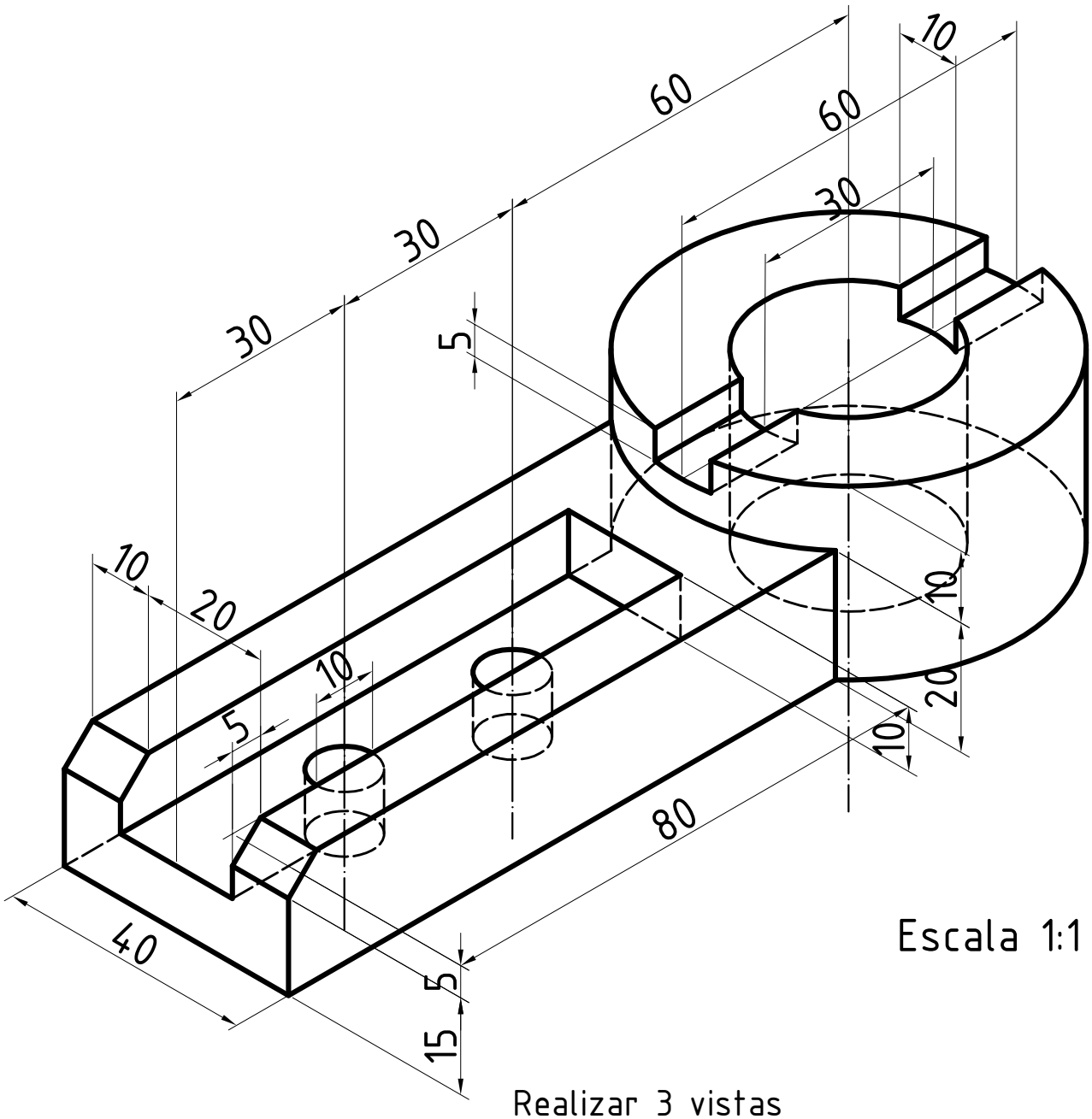

Escala 1:1

Realizar 3 vistas

Condiderar:

* Distribución en la laminilla
* Escala 1:1
* Dibujar ejes - centros
* Nombre de las vistas
* Aristas ocultas

Enviar en formato PDF a la WEBEIS